¿Cómo se produce el masticable para mascotas utilizando la máquina automática para fabricar masticables para mascotas?

En la actualidad, los tipos populares de bocadillos para mascotas en el mercado son principalmente palitos para masticar, palitos para dientes, palitos para limpieza de dientes, etc. Hay dos funciones principales: una es rechinar los dientes, ocio, pasar el tiempo y entretener; la otra es complementar los elementos nutricionales que faltan en las mascotas, como oligoelementos y minerales, por lo que la goma de mascar a veces se denomina barra energética.

Las mascotas suelen consumir masticables de alta calidad, que son beneficiosos para su salud. De acuerdo con esta demanda del mercado, la línea de producción de masticables para mascotas desarrollada por nuestra empresa se utiliza especialmente para producir productos masticables de alta calidad, que se extruyen mediante una extrusora de tornillo en forma de varilla, hueso y otras formas diferentes de mascota masticable. comida. No solo puede proporcionar algunos nutrientes esenciales para los animales caninos, como proteínas, grasas, vitaminas, etc., sino que también puede rechinar los dientes para que los perros satisfagan los hábitos de masticación de los perros. Al mismo tiempo, también puede fortalecer las encías y los huesos frontales, limpiar la boca y eliminar el sarro, reducir la transmisión de enfermedades.

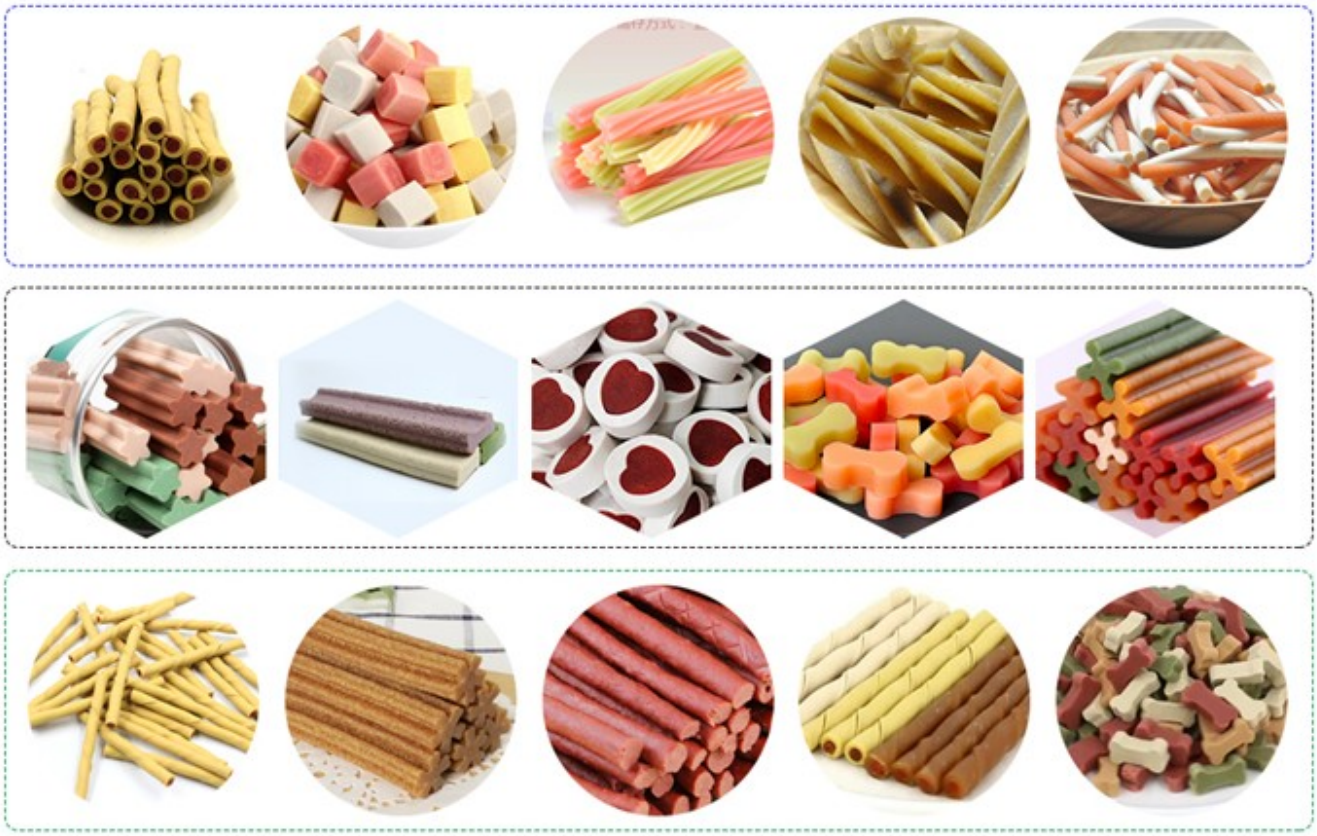

Introducción a la línea de producción automática de masticables para perros:

La línea de producción de equipos de procesamiento de masticables para animales utiliza almidón en polvo, pegamento y otras materias primas de grado alimenticio de baja expansión como material principal, complementado con carne, proteínas, vitaminas, fibra y otros nutrientes. Un conjunto completo de línea de producción automática de masticación para perros que utiliza una extrusora de un solo tornillo para producir partículas de masticación para mascotas de diferentes formas a través de una fuerte extrusión y amasado instantáneo.

1. Flujo de proceso del equipo industrial para masticar perros equipo para masticar mascotas:

Preparación de materia prima ? mezclado ? moldeo por extrusión ? enfriamiento y transporte ? cortadora ? transportadora ? secado ? empaque

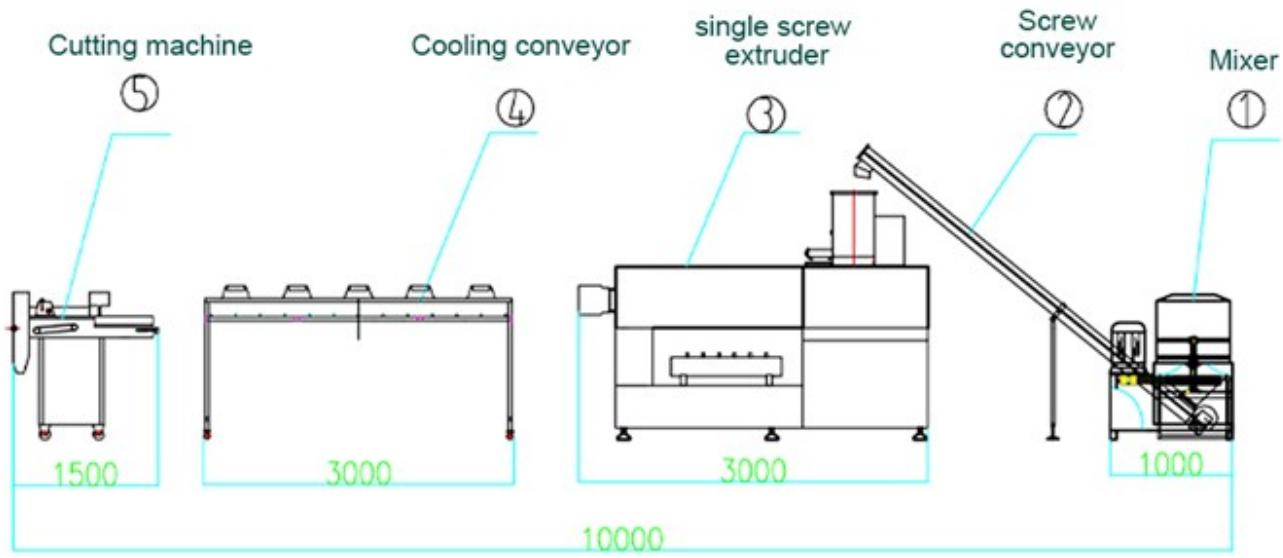

2. Equipo automático para masticar perros, configuración del equipo para masticar mascotas:

Mezclador de polvo ? extrusora ? máquina de inflado ? transportador de enfriamiento ? máquina de corte ? polipasto ? horno de secado ? máquina de envasado

3. Composición de la línea de proceso del equipo comercial para masticar perros mascota:

1. Máquina mezcladora de harinas: Agregue una cierta proporción de agua a las materias primas (almidón, harina de maíz, coloide, glicerina y aceite vegetal, etc.) y mezcle bien.

2. Máquina de alimentación: el motor se utiliza para el transporte por tornillo y las materias primas mezcladas se transportan a la tolva de alimentación de la extrusora para garantizar una alimentación rápida y conveniente.

3. Extrusora de un solo tornillo: En el entorno de alta temperatura y alta presión y la extrusión de tornillo, la matriz se puede cambiar ajustando las diferentes alimentaciones del departamento de producción ajustando el proceso. El tamaño y la forma específicos de las partículas se pueden cambiar. Debido a que el proceso de producción de masticables para perros y comida para perros es diferente, la extrusión de un solo tornillo requiere un control de temperatura preciso, y todos los cilindros de tornillo adoptan un sistema de control de temperatura del agua.

4. Enfriamiento y transporte: Una vez que sale el molde, la superficie del producto se humedece, se enfría y se transporta por tracción para facilitar el corte posterior.

5. Máquina cortadora: corte el masticable en diferentes tamaños según los requisitos y controle la longitud del producto ajustando la distancia de la rueda excéntrica, que es fácil de operar y fácil de aprender y comprender.

4. Transportador: Transportar el masticable al horno, secar artificialmente el producto, que es

conveniente para el almacenamiento. También se puede secar de forma natural, pero el ciclo es largo, el efecto de secado no es bueno y no es fácil de almacenar durante mucho tiempo.

5. Horno multicapa: el horno es principalmente horno eléctrico, la temperatura se ajusta entre 0-200 grados a través del gabinete de control, el interior es una bolsa de malla de doble capa de acero inoxidable, que reduce la humedad de las partículas de alimento, promueve la maduración tasa y aumenta la vida útil.

4. Ventajas de la línea de producción de masticación de mascotas completamente automática:

En términos de tecnología, la línea de producción de alimentos para mascotas utiliza almidón en polvo, pegamentos y otras materias primas de grado alimenticio de baja expansión como materiales principales. Después de la extrusión y el curado, se proporcionan la adhesión general, la alta densidad y el alto contenido de nutrientes. Las mascotas tienen buen gusto e interés, lo que fortalece y compensa las necesidades de las mascotas de limpieza de dientes, suplementos de calcio y buen humor en diferentes períodos. Por lo tanto, el masticable para mascotas procesado por esta línea de producción de masticables tiene mejor sabor, alta nutrición, masticable, mordedor, digestible y menos parásitos que la producción tradicional no intensiva de masticables para mascotas extruidos (como los palitos de carne de piel de cerdo hechos a mano). La ventaja del alto interés.

En cuanto al proceso, esta línea de producción de alimentos para mascotas del conjunto completo de equipos para procesar masticables de animales y varillas molares no tiene contaminación grave como el ruido y el polvo.

En términos de operación, esta línea de producción automática de alimentos masticables para perros del conjunto completo de equipos para procesar masticables de animales y varillas molares tiene una huella pequeña y es fácil de operar. No requiere mano de obra adicional para minimizar el costo laboral de los usuarios.